Ð•ÐšÐ¡Ð•Ð¡Ð£Ð•Ð Ð«

# AV00100/10BR

NOBILI®
The Best Technology for Water

технические характеристики

Стойка для ванны

Ancient bronze

"Прямое" перемещение

упаковка: 70 x 9 x 8,5 cm / 0,00536 $m^3$ / 1,13 kg

carlo nobili spa rubinetterie - via novara 29, suno (no) italia - office +39 0322 885885 - fax +39 0332 858091 - mail info@grupponobili.it - web nobili.it
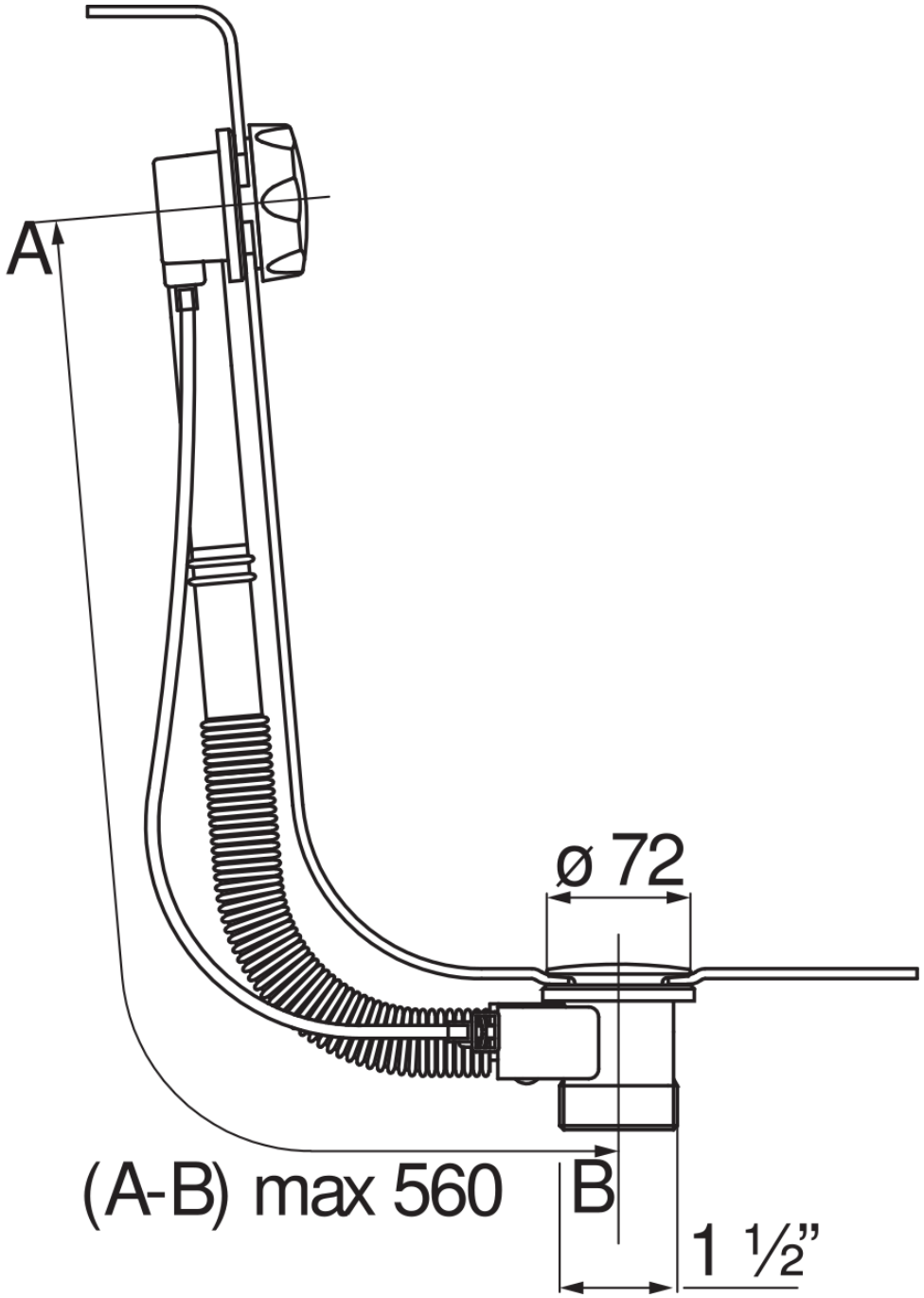
NOBILI
The Best Technology for Water