Ð"Ð£Ð'Ð•Ð'Ð«Ð• ÐšÐžÐœÐŸÐžÐ•Ð•Ð•Ð¢Ð«

AD140/67CR

NOBILI

технические характеристики

Душ с настенной штангой

Chrome

Скользящий поворотный держатель ручного душа

3-струйный ручной душ и Шланг длиной 150 см

Убираемая и регулируемая полка

упаковка: 73 x 15 x 6,5 cm / 0,007117 m^3 / 1,2 kg

carlo nobili spa rubinetterie - via novara 29, suno (no) italia - office +39 0322 885885 - fax +39 0332 858091 - mail info@nobili.it - web nobili.it

AD140/67CR

NOBILI

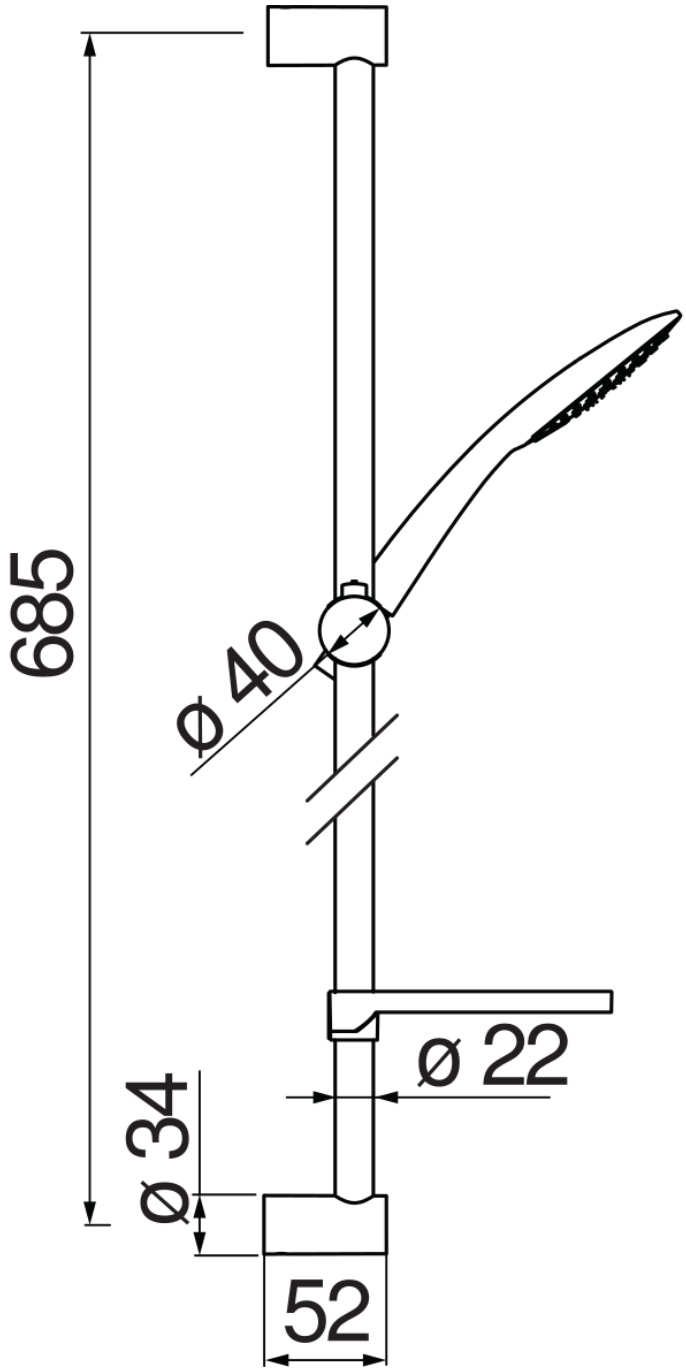

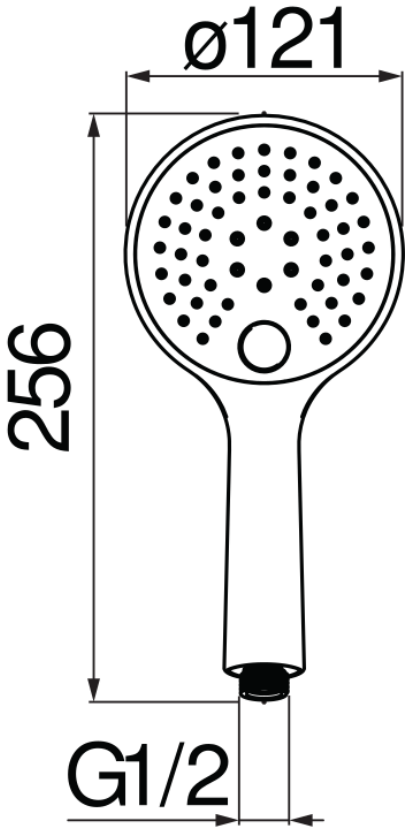
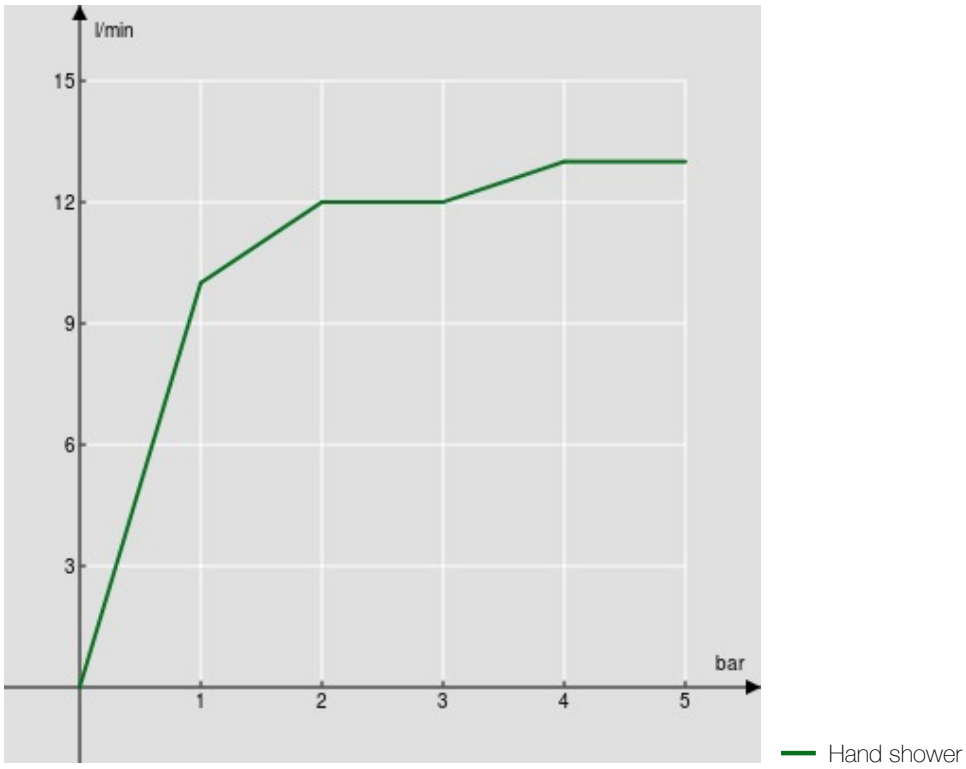
FLOW RATE DIAGRAM: HOT/COLD WATER