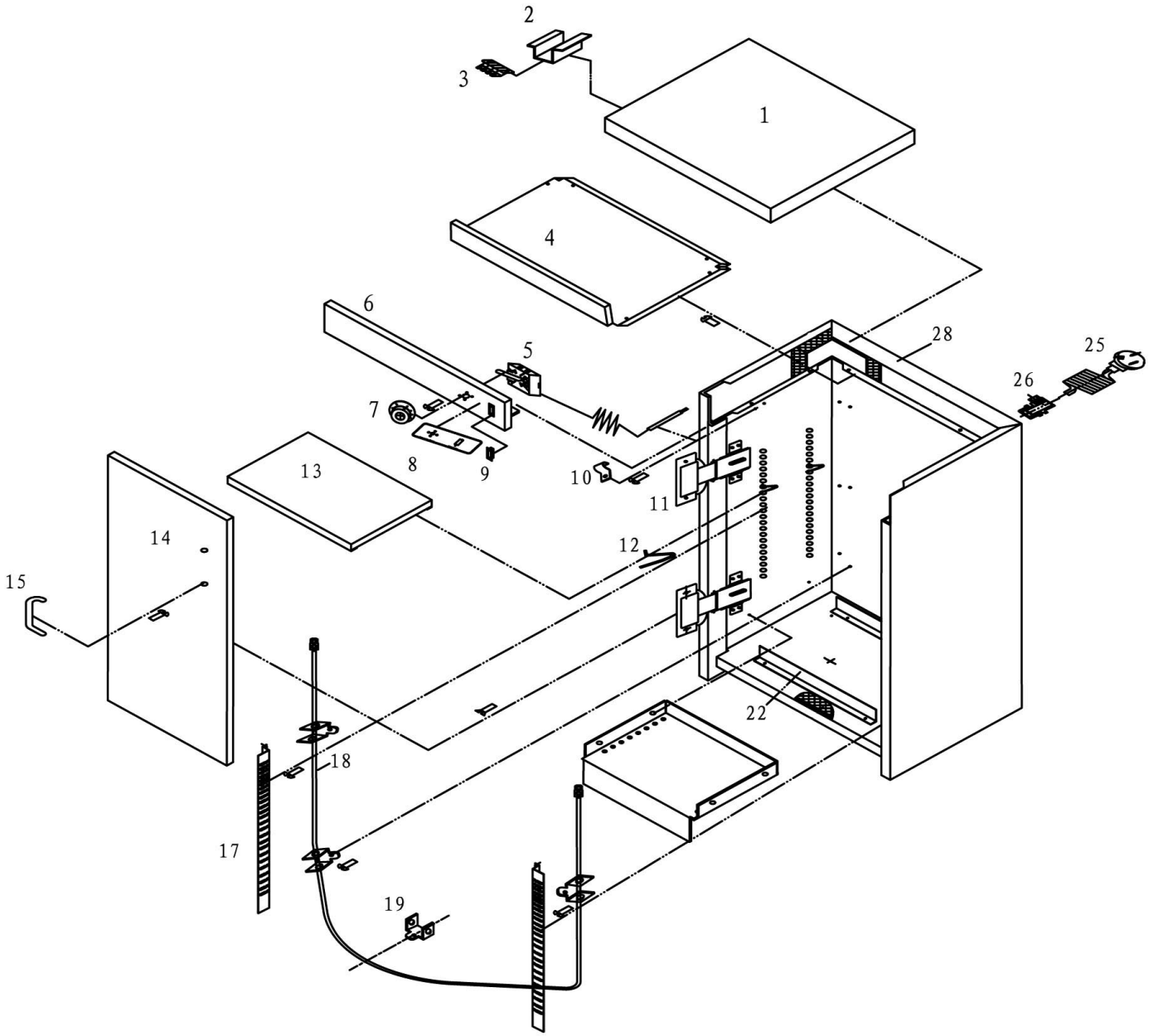

Bartscher	Wärmeschrank, 1T, 55-60 Teller Artikel-Nr.: 103063	Explosionszeichnung 02.06.2015	Seite 1/2

Pos.	Artikelbeschreibung	Description of item	Artikel Nr./Item No.
1	Rückwand mit Deckel	Back panel with lid	=> Pos. 28
2	Halterung z. Abdeckung, oben	Bracket f. top cover	040623
3	Anschlussklemme	Terminal clamp	040622
4	Abdeckung oben, innen	Top cover, inner	040628
5	Thermostat 85°C, 230V	Thermostat 85°C, 230V	040575
6	Bedienpanel	Control panel	040629
7	Knebel	Knob	040574
8	Schalterblende	Switch panel	040612
9	Schalter 230V, 10A	Switch 230V, 10A	0KG20510
10	Klemme f. Fühler	Clamp f. sensor	040625
11	Scharnier f. Tür	Door hinge	040607
12	Halterung f. Boden	Bottom bracket	040606
13	Einlegeboden	Insert drainer	040610
14	Tür	Door	040615
15	Griff	Handle	016210828
17	Schutz z. Heizkörper	Protection f. heating element	040613
18	Heizkörper 750W, 230V	Heating element 750W, 230V	040577
19	Halterung z. Heizkörper	Bracket f. heating element	040616
22	Strebe	Brace	040630
25	Anschlusskabel m. Stecker	Power cord w. plug	A039896
26	Zugentlastung	Strain relief	016240434
28	Rückwand mit Deckel	Back panel with lid	040631