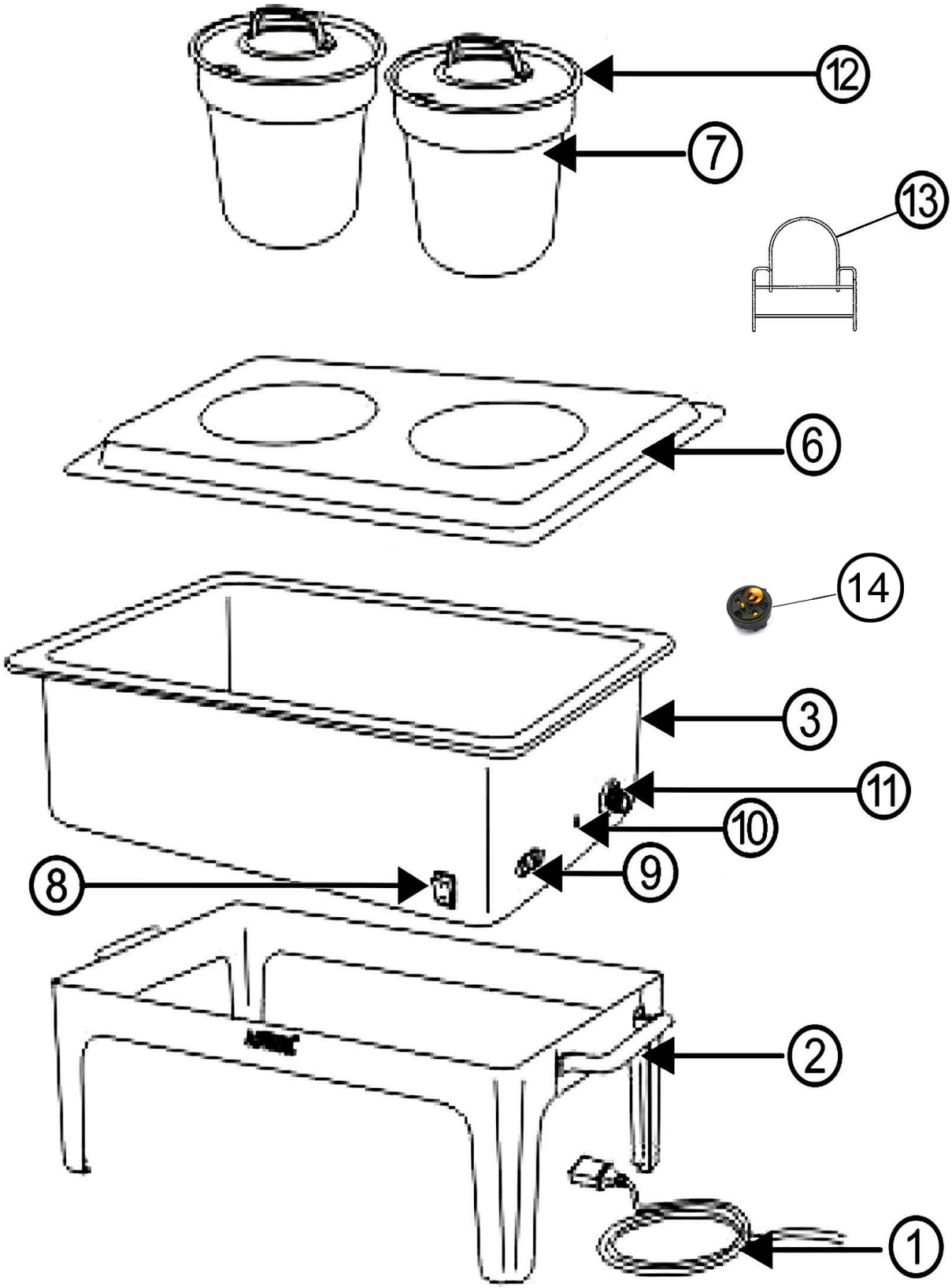

Bartscher	Suppenstation 2x4L 2200 E Artikel-Nr.: 500840	Explosionszeichnung 01.07.2014	Seite 1/2

Pos.	Artikelbeschreibung	Description of item	Artikel Nr./Item No.
1	Anschlusskabel m. Stecker	Power cord w. plug	015052416
2	Rahmengestell, Edelstahl	Rack, stainless steel	056807
3 + 1 + 8 - 11	Wasserwanne m. Heizkörper	Water jacket w. heating element	081189
6	Deckel m. 2 Topfausschnitten	Lid w. 2 cutouts for pot	013114H
7	Einsatztopf 4L, Edelstahl m. Deckel	Insert pot 4L, stainless steel w. lid	011288
8	Hauptschalter, rot	Main switch, red	A01204069
9	Steckdose	Socket	0P1779
10	Kontrolllampe komplett	Indicator light complete	0500830P17
11	Knebel	Knob	0P1735
12	Deckel	Lid	037696
13	Halterung z. Deckel	Holder f. lid	016007
14	Überhitzungsschutz	Overheat protection	0P1814
o. Abb./	Thermostat, bis 12.2012	Thermostat, until 12.2012	0P1781
no pic.	Thermostat, ab 12.2012	Thermostat, from 12.2012	E0P2473